	旋轉軸	傾斜軸
工作台尺寸	ø650mm	
中心孔尺寸	ø60H7x30深	
傾斜軸迴轉角度	+110°~-100°	
容許工件負載	300kg	
伺服馬達型式	ETEL	ETEL
	TMB-0360-050	TMB-0450-150
Encoders 型式	HEIDENHAIN 200 encoder	
齒數比	1:1	1:1
最小設定單位	0.001°	0.001°
馬達轉數	350	160
分度盤最大轉數	100r.p.m/min	80r.p.m/min
油壓源壓力	35kg/cm	35kg/cm
最大剎車扭力	250Kg-M	450Kg-M
分度精度	20″	20″
重覆精度	±6″(VDI)	±6″(VDI)

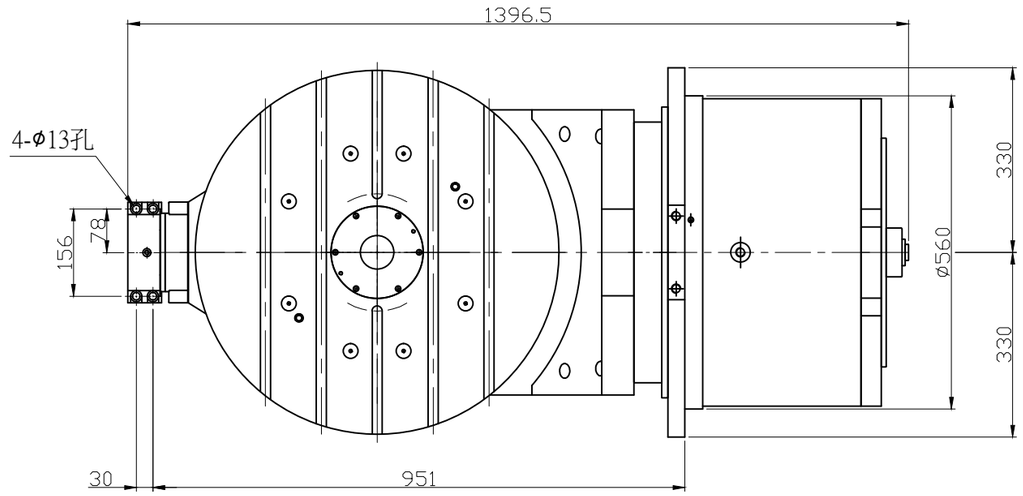

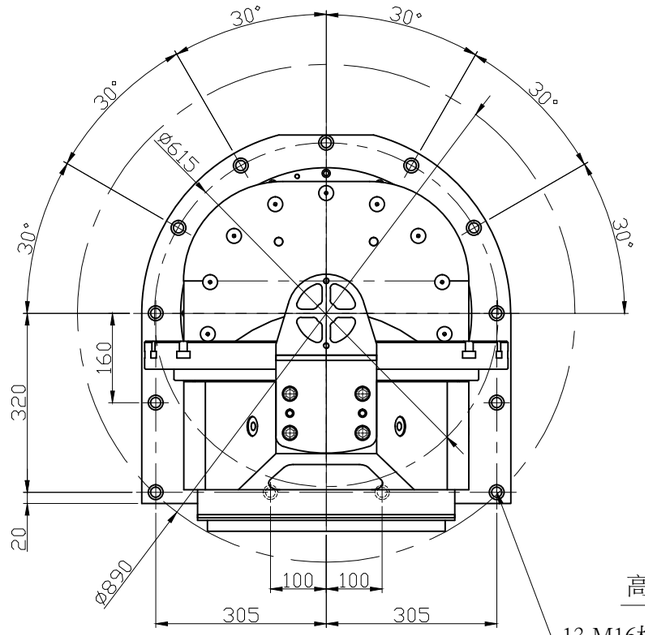

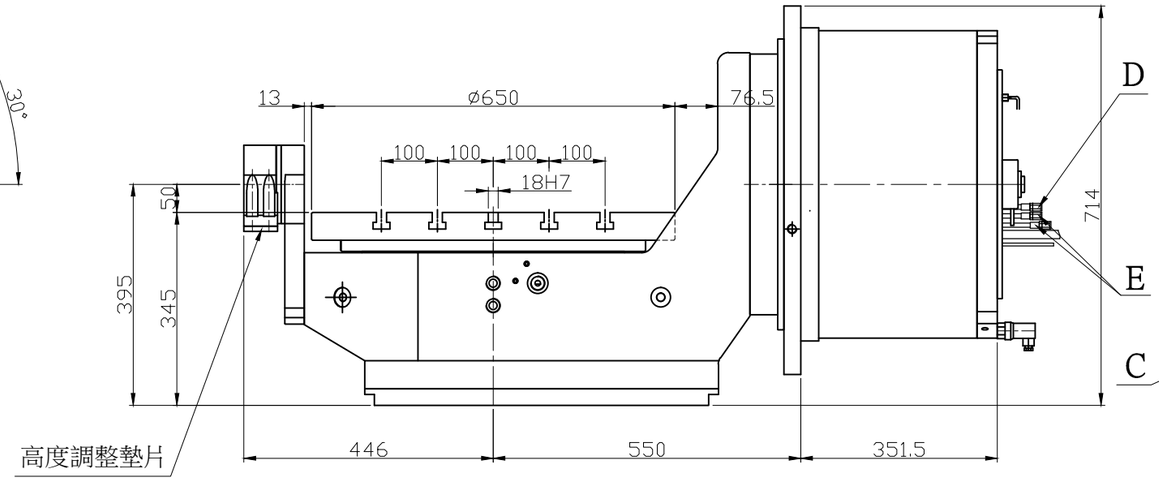

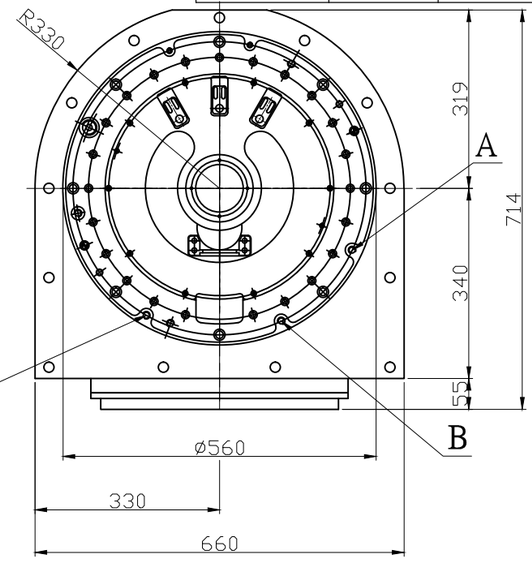

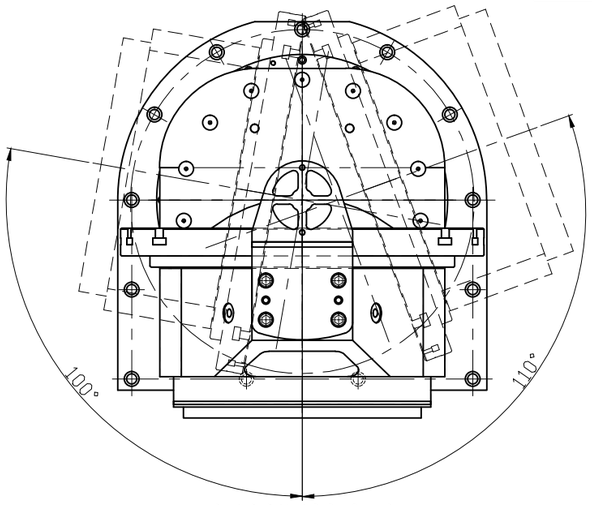

傾斜迴轉角度

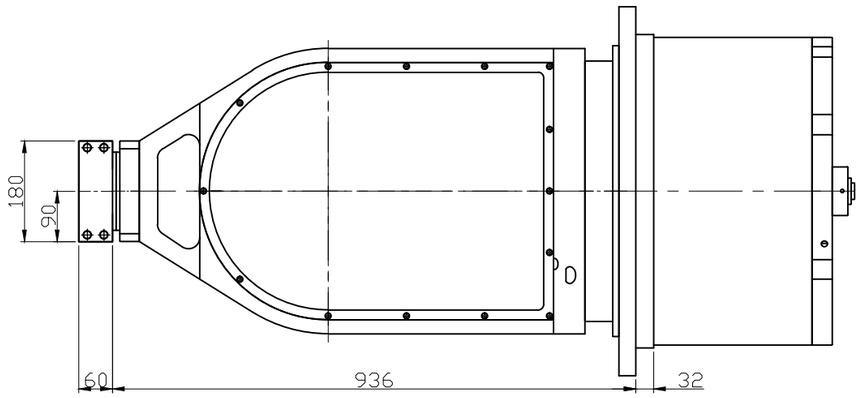

A:傾斜軸馬達冷卻液出孔

B:傾斜軸馬達冷卻液入孔

C:傾斜軸煞車入油孔

D:旋轉軸煞車油管

E:旋轉軸馬達冷卻進出油管

編號	更改內容	更改日期	更改者
5			
4			
3			
2			
1	修改圖號:TD65oL>TD650_oL	2018.12.18	黃美雅

一般公差	
尺寸範圍	公差±t
0-4	0.05
4-16	0.07
16-65	0.1
65-250	0.2
250-1000	0.3
1000-2000	0.4

設計	梁朝程	日期	2014.09.19	表面處理		型號	TDRT-650
審查		日期		數量.單位	1 mm	圖名	外型圖
核准		日期		材質			
TANSHING 潭興精工企業有限公司				比例	—	圖號	1 TD650_oL
				版次	—		